Three Pieces Ball Valves
1000 WOG (69 bar)
Size ¼” – 4” (DN 10 -100) Stainless Steel

Fig. 140
FULL BORE
Threaded according:
DIN 259/2999 (GAS)

CE
0035

Comercial de Válvulas y Accesorios, S.L.
Polígono Industrial Polizur, Calle Bosc Tancat, 6 Nave 2 y 3
08290 Cerdanyola del valles (Barcelona) – Spain Tel. 93 586 36 00 Fax 93 586 36 04
e-mail: info@cva.es
URL: www.cva.es
Nota: Las medidas del presente catalogo son orientativas y pueden variar sin previo aviso

Three Pieces Ball Valves
1000 WOG (69 bar)
Parts and materials, Dimensions

Parts and materials

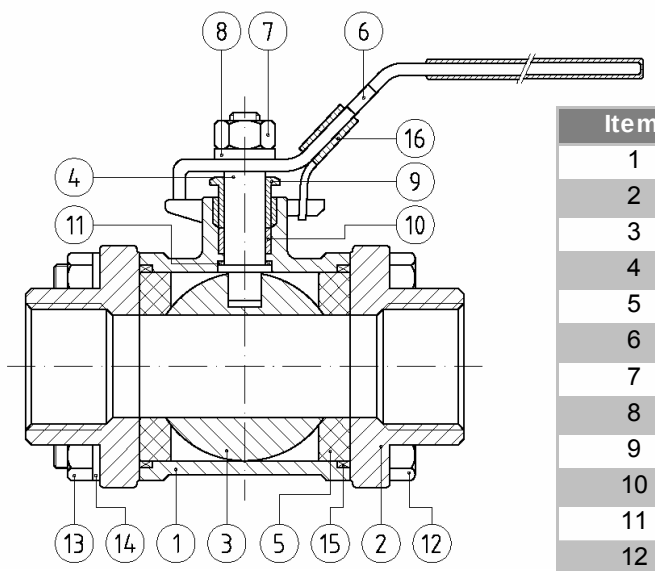

Item	Description	Material
1	Body	ASTM A351 CF8M
2	Body connector	ASTM A351 CF8M
3	Ball	ASTM A351 CF8M
4	Stem	AISI 316
5	Seat ring	PTFE
6	Wrench	AISI 304
7	Wrench Nut	AISI 304
8	Wrench Washer	AISI 304
9	Gland	AISI 304
10	Gland packing	PTFE
11	Stem thrust seal	PTFE
12	Bolt	AISI 304
13	Nut	AISI 304
14	Washer	AISI 304
15	Seat Gasket	PTFE
16	Lock Device	AISI 304

Dimensions

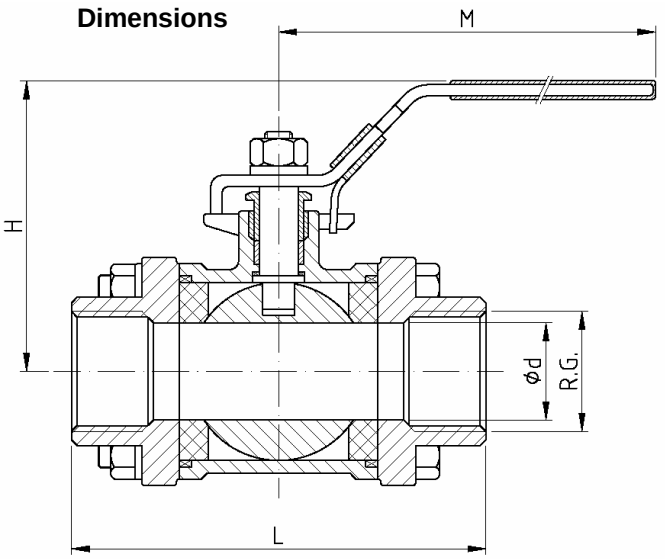

SIZE	R.G.	Ød	L	M	H	WEIGHT
¼" (DN 10)	¼"	11,6	59	105	50	0,31
⅜" (DN 12)	⅜"	12,7	59	105	50	0,35
½" (DN 15)	½"	15	68,5	105	55	0,41
¾" (DN 20)	¾"	20	84	125	60	0,7
1" (DN 25)	1"	25	89	158	72	1,2
1¼" (DN 32)	1¼"	32	112	158	78	2
1½" (DN 40)	1½"	38	121	195	91	2,5
2" (DN 50)	2"	53	146	195	105	3,7
2½" (DN 65)	2½"	65	165	245	127	7,4
3" (DN 80)	3"	80	183	245	137	12,8
4" (DN 100)	4"	100	232	320	172	23

(*) Dimensions in mm and weight in kg.

Comercial de Válvulas y Accesorios, S.L.
Polígono Industrial Polizur, Calle Bosc Tancat, 6 Nave 2 y 3
08290 Cerdanyola del valles (Barcelona) – Spain Tel. 93 586 36 00 Fax 93 586 36 04
e-mail: info@cva.es
URL: www.cva.es

Nota: Las medidas del presente catalogo son orientativas y pueden variar sin previo aviso

Three Pieces Ball Valves
1000 WOG (69 bar)
Torque, Kv, P&T Rating

Torque Values in Nm

VALVE SIZE	AT DIFFERENTIAL PRESSURE 69 bar	VALVE SIZE	AT DIFFERENTIAL PRESSURE 69 bar
¼" (DN 10)	5,6	1½" (DN 40)	24,9
⅜" (DN 12)	5,6	2" (DN 50)	45,2
½" (DN 15)	9	2½" (DN 65)	73,2
¾" (DN 20)	11,3	3" (DN 80)	128,8
1" (DN 25)	14,7	4" (DN 100)	165,4
1¼" (DN 32)	19,2		

Kv Values in m^3/h

VALVE SIZE	Kv	VALVE SIZE	Kv
¼" (DN 10)	5,2	1½" (DN 40)	69,3
⅜" (DN 12)	6,0	2" (DN 50)	95,2
½" (DN 15)	8,7	2½" (DN 65)	268,4
¾" (DN 20)	21,6	3" (DN 80)	311,7
1" (DN 25)	30,3	4" (DN 100)	710,0
1¼" (DN 32)	39,8		

Pressure-Temperature

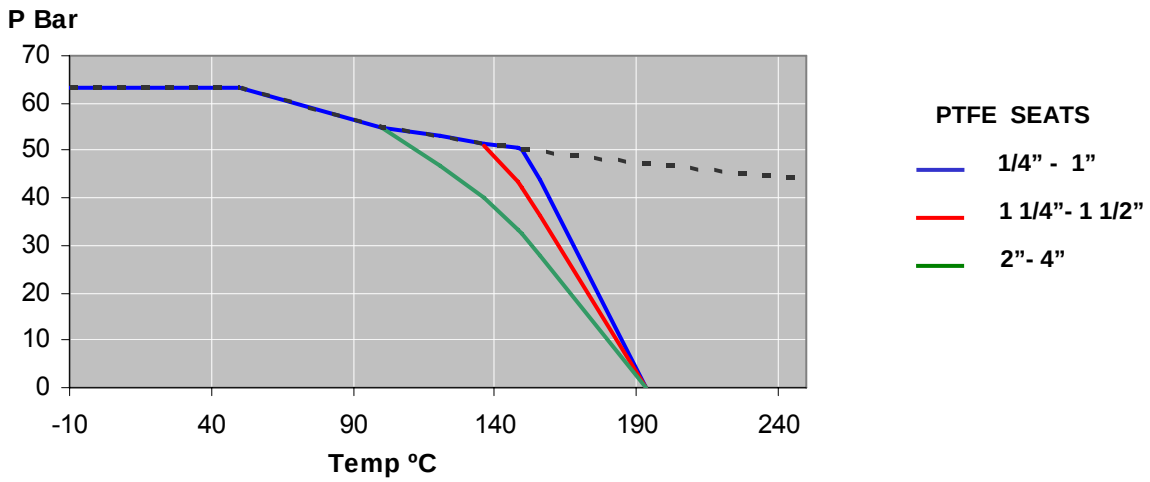

Comercial de Válvulas y Accesorios, S.L.
Polígono Industrial Polizur, Calle Bosc Tancat, 6 Nave 2 y 3
08290 Cerdanyola del valles (Barcelona) – Spain Tel. 93 586 36 00 Fax 93 586 36 04
e-mail: info@cva.es
URL: www.cva.es
Nota: Las medidas del presente catalogo son orientativas y pueden variar sin previo aviso